High speed precision spindles

SCHEDA TECNICA

AF 80 CU HSK E25
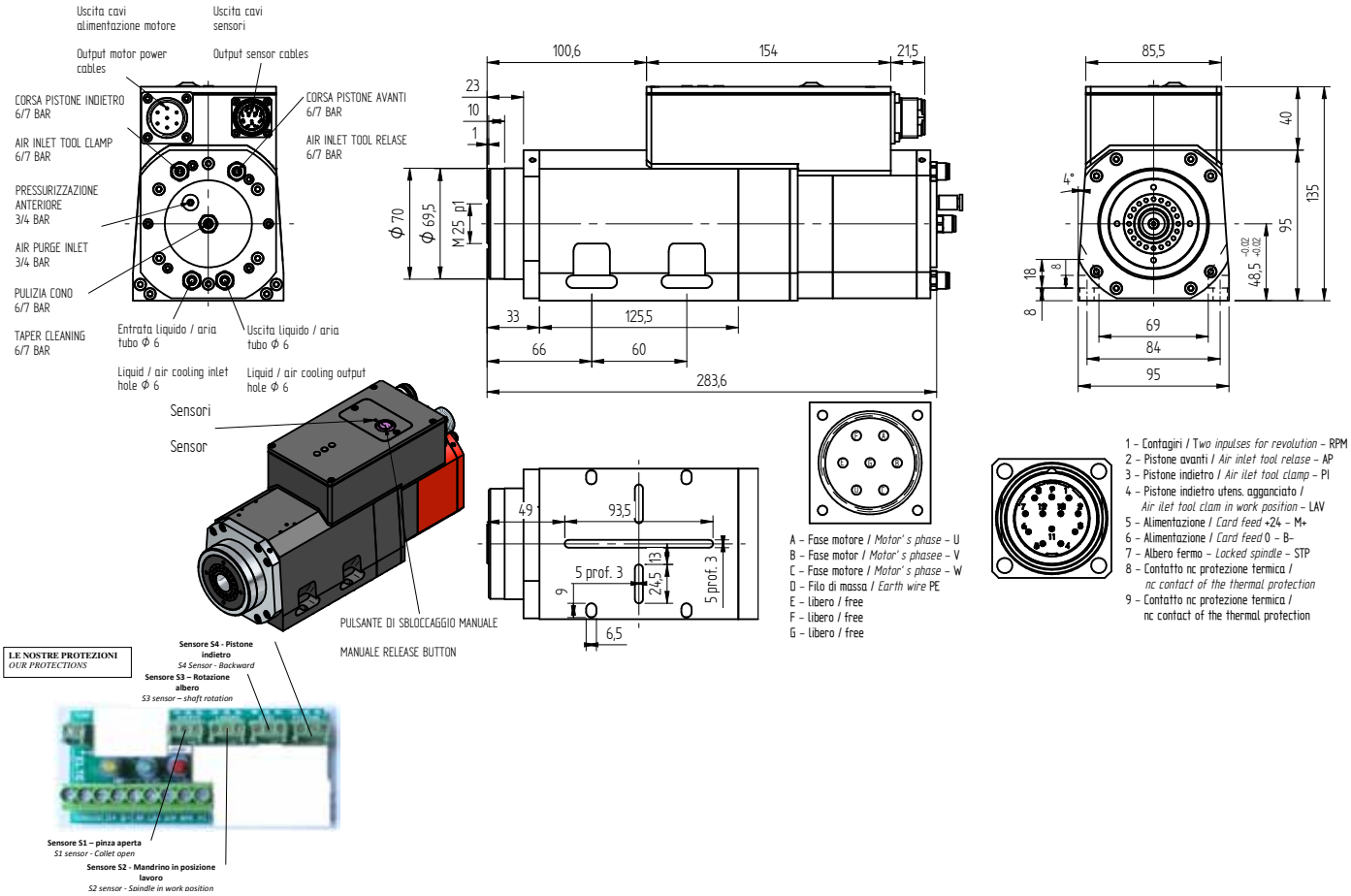
MODELLO	TENSIONE [Volt]	FREQUENZA [Hz]	GIRI	POT. RESA [Kw]	ASSORB. [Amp]	Cos j	PESO [Kg]
AF80 7/2 CU HSK E-25 aria compressa	350	400 - 670	24000 - 40000	1,8	4,5	0,80	8,5
HSK E-25 liquido	350	400 - 670	24000 - 40000	2,2	4,9	0,80	8,5