High speed precision spindles

SCHEDA TECNICA

AF 46 PINZA ER11

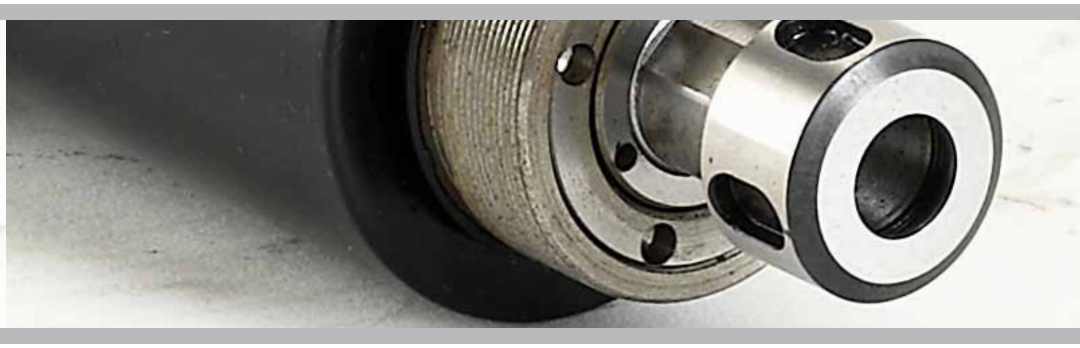
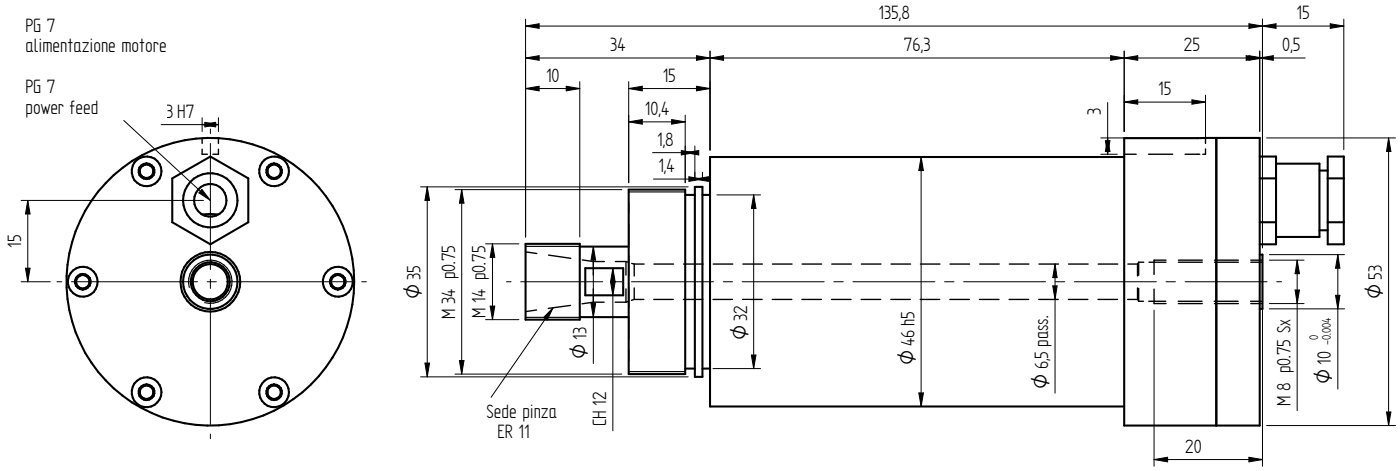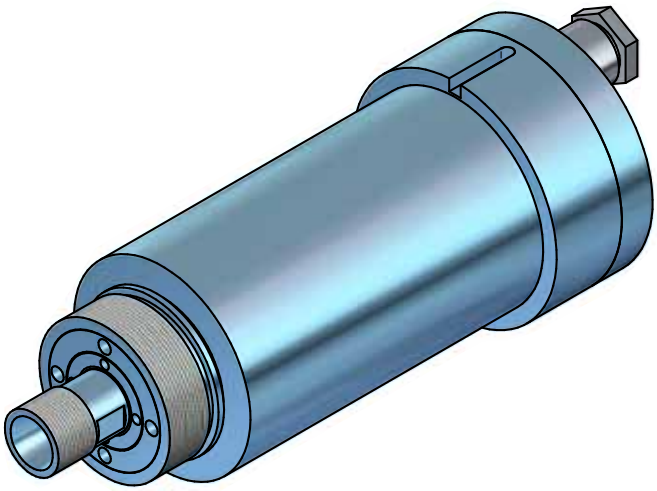
MODELLO	TENSIONE [Volt]	FREQUENZA [Hz]	GIRI	POT. RESA [Kw]	ASSORB. [Amp]	Cos j	PESO [Kg]
AF46 4.5/2	220	300 / 400	18000 / 24000	0,14	0,85	0,75	2