High speed precision spindles

SCHEDA TECNICA

AF 90 CU 7/2 HSK E25

MODELLO	TENSIONE [Volt]	FREQUENZA [Hz]	GIRI	POT. RESA [Kw]	ASSORB. [Amp]	Cos j	PESO [Kg]
AF90 7/2 CU HSK E-25 aria compressa	350	400 - 670	24000 - 40000	2,4	5,4	0,85	13
HSK E-25 liquido	350	400 - 670	24000 - 40000	3	6.9	0,85	13

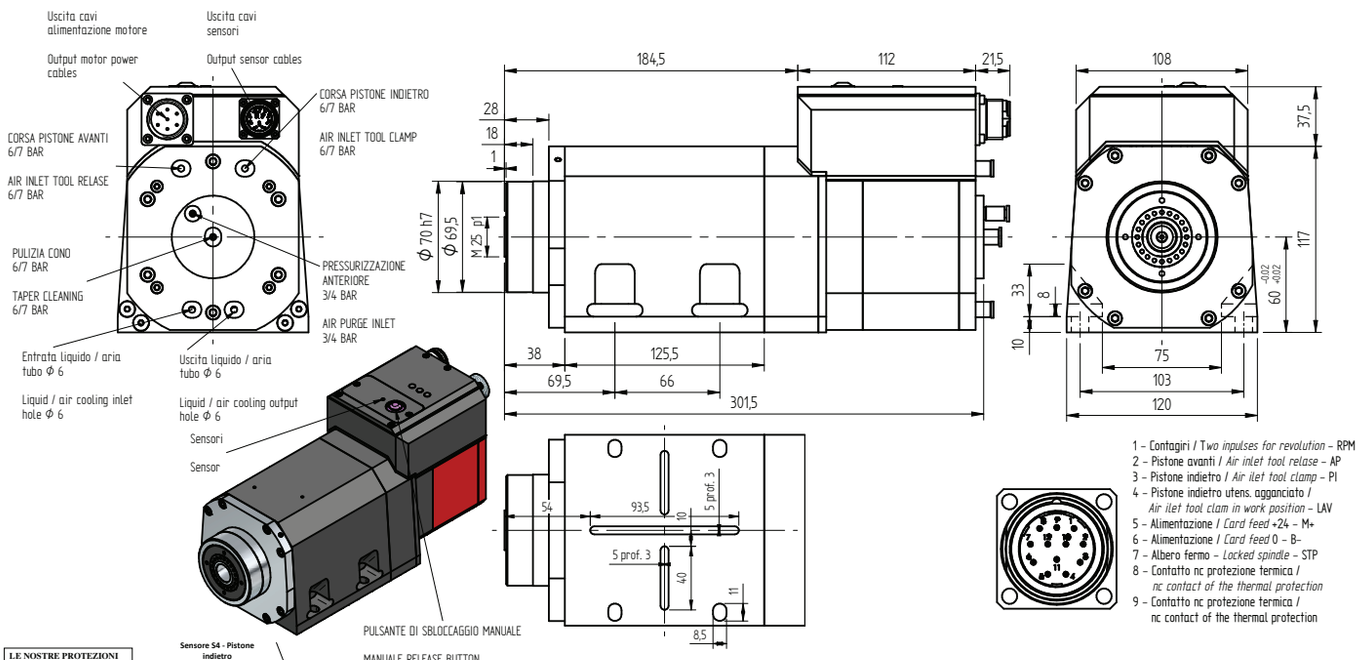

ELTE srl - Via Mario Carraro, 1 - 36075 Alte di Montecchio Maggiore - Vicenza - Italy - Phone +39 0444 746999 - FAX +39 0444 746990 - info@eltesrl.com - www.elte.eu